## 卓球（男子団体）

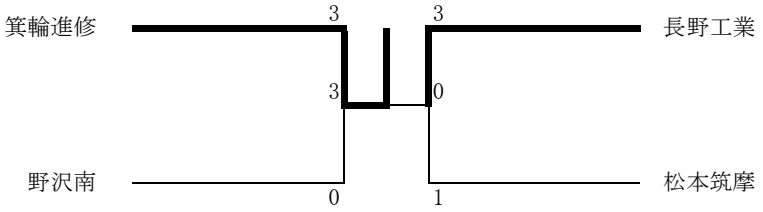


## 卓球（男子個人）

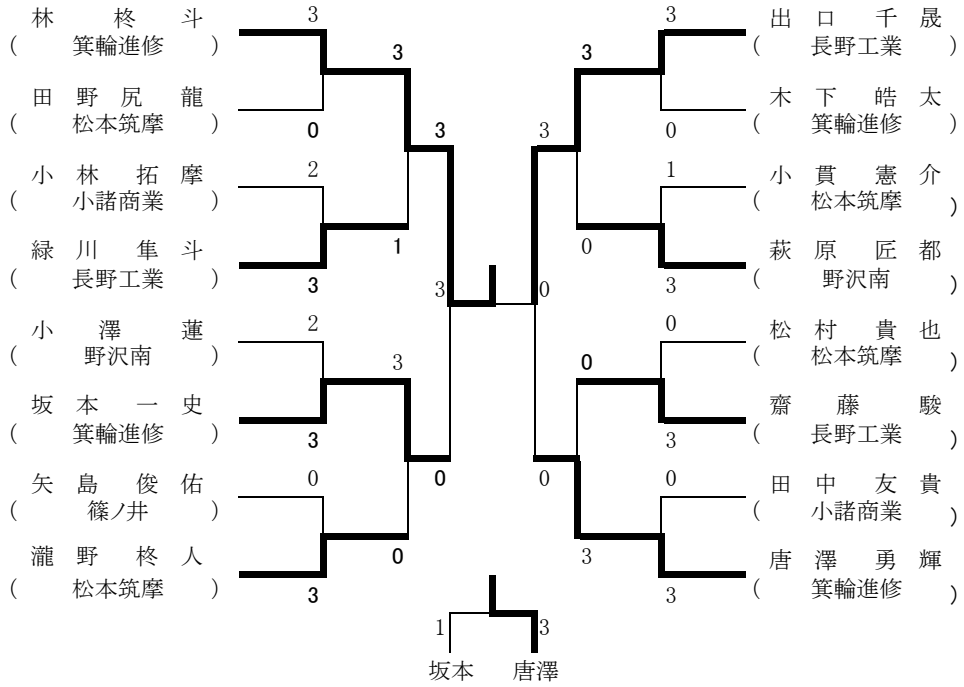


## 卓球（女子個人）

| | | 1 | 2 | 3 | 4 | 5 | 順位 |
|---|---|---|---|---|---|---|---|
| 1 | 小林　まゆ<br>(小諸商業) | | ○<br>3－0 | ○<br>3－0 | | ○<br>3－0 | 1 |
| 2 | 久保田　碧<br>(松本筑摩) | ×<br>0－3 | | ×<br>2－3 | | ×<br>0－3 | 4 |
| 3 | 桑原　美優<br>(飯田OIDE長姫) | ×<br>0－3 | ○<br>3－2 | | | ×<br>1－3 | 3 |
| 棄権 4 | ~~山岸　さゆり~~<br>(上田千曲) | | | | | | |
| 5 | 野村　沙希<br>(飯田OIDE長姫) | ×<br>0－3 | ○<br>3－0 | ○<br>3－1 | | | 2 |